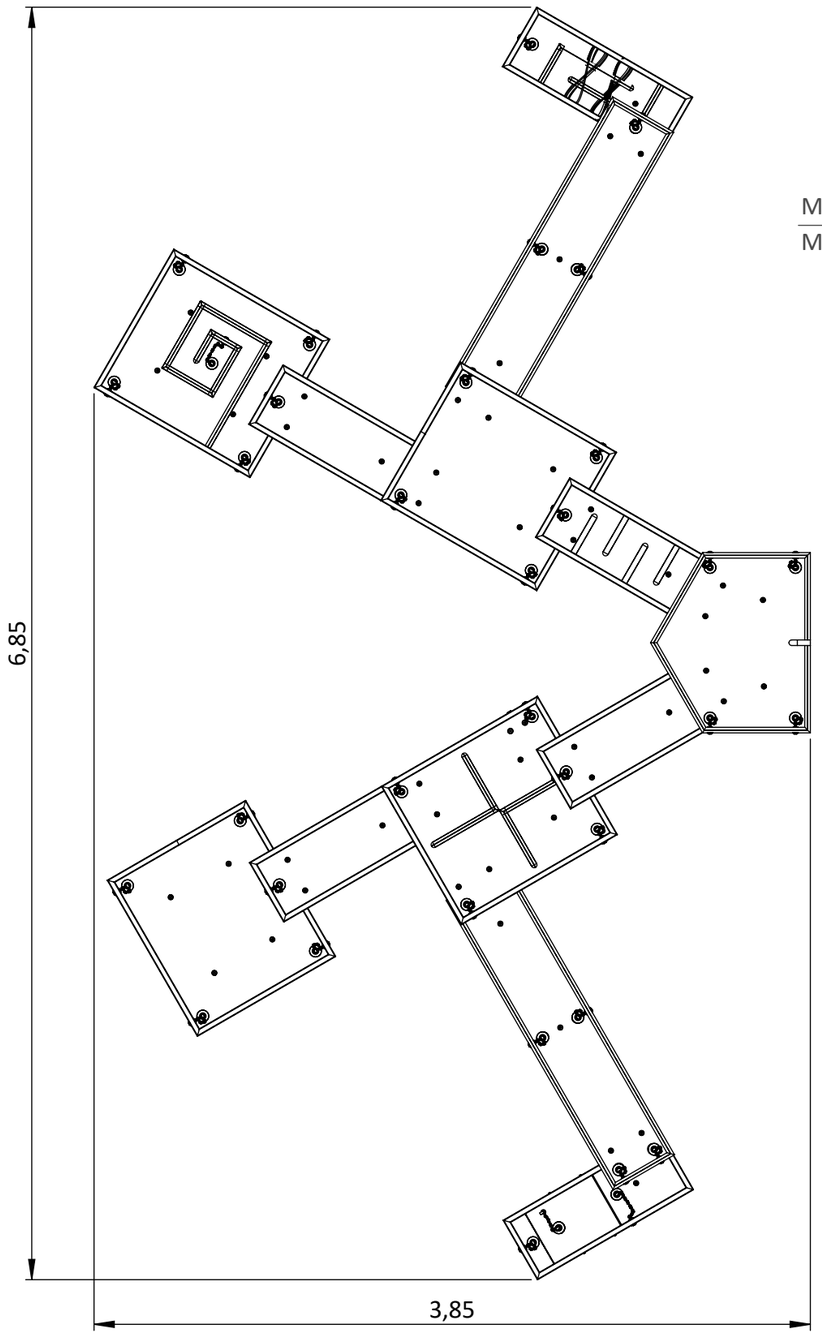

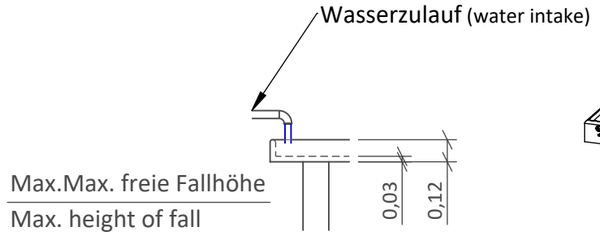

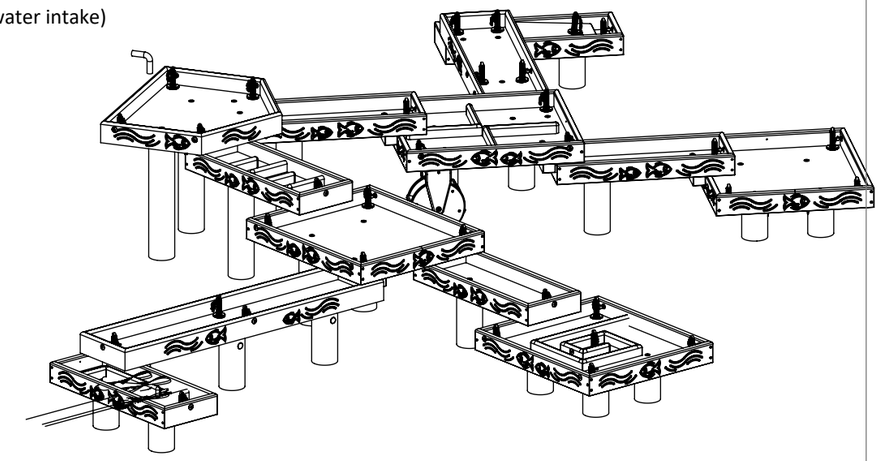

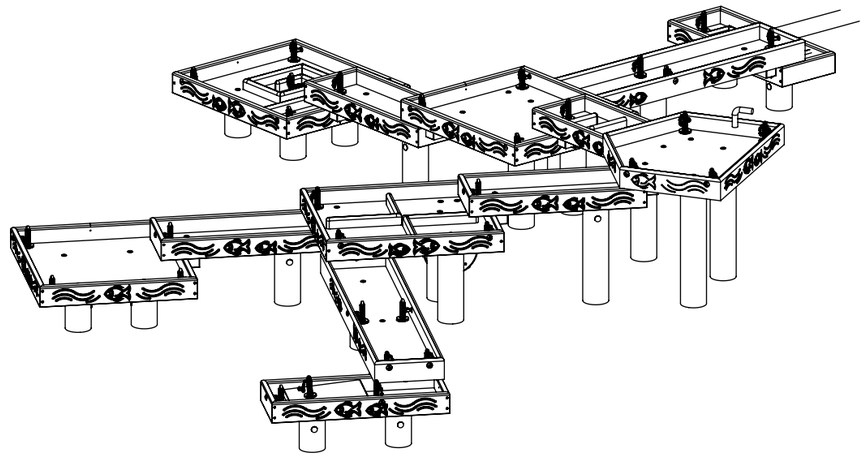

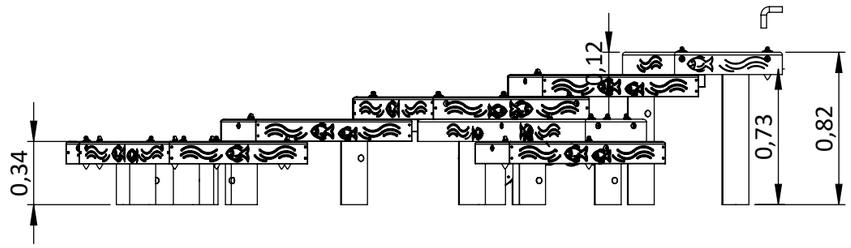

Produktzeichnung Product drawing	Blatt 1 / 4 Page	Maßstab Scale	1:33	Maßeinheit Unit of measure	Meter Metres
Artikelbezeichnung Product drawing	Wasserspielanlage Radebach Water play combination Radebach	Format Format	DIN A3		
Artikelnummer item number	10011335	Index Index	000		
Altersempfehlung Age recommendation	Ab 3 Jahre From 3 years	Erstellt Created	d.medicke / 13.06.25		
Freie Fallhöhe Falling height	0,73 m	Geändert Modified	d.medicke / 13.06.25		
Aufprallfläche Impact area	57,4 m²	Geprüft Checked	/		
Mindestraum Space requirement	10,96 × 7,40 m	Freigegeben Approved	/		
Betonmenge Concrete quantity	1,8 m³	Bodenart gemäß DIN EN 1176-1 oder DIN EN 16630 für Fitnessgeräte, siehe Wartungshinweise. Ground types in accordance with DIN EN 1176-1 or DIN EN 16630 for fitness equipment, see maintenance instructions.			
Größtes / schwerstes Teil Largest / heaviest item	siehe Baugruppenstückliste see assembly parts list				
Gesamtgewicht Total weight	800.06 kg				

Technische Änderungen vorbehalten.
Technical modifications reserved.

©Vervielfältigung und Weitergabe an Dritte verboten.
Reproduction and distribution to third parties is prohibited.

WESTFALIA Spielgeräte