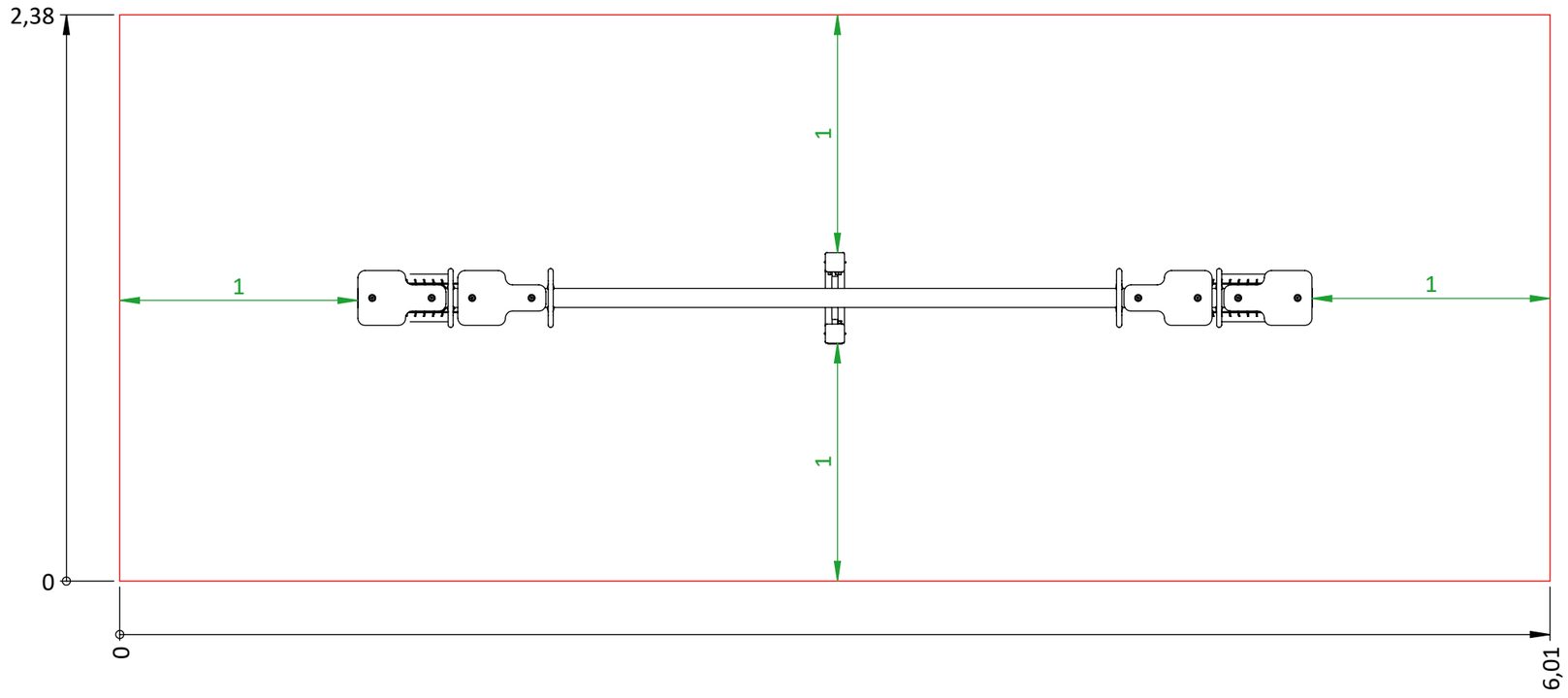

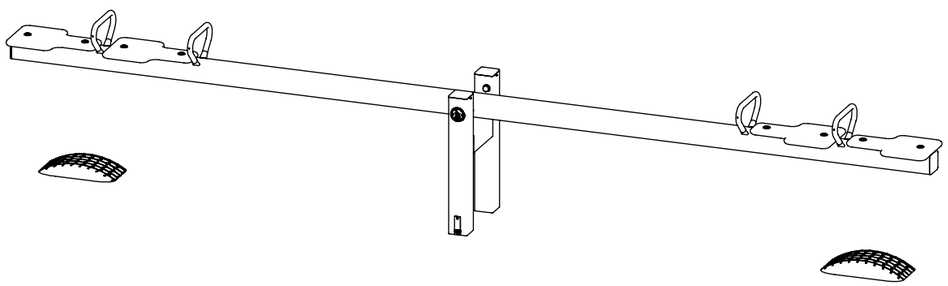

Aufprallfläche impact Area	Blatt 2 / 4 Page	Maßstab Scale	1:25	Maßeinheit Unit of measure	Meter Metres
Artikelbezeichnung item description	Wippe Classic Seesaw Classic	Format Format	DIN A3		
Artikelnummer item number	10005600	Index Index	000		
Altersempfehlung Age recommendation	Ab 3 Jahre From 3 years	Erstellt Created	m.joehren / 09.01.26		
Freie Fallhöhe Falling height	0,92 m	Geändert Modified	c.buchholz / 23.02.26		
Aufprallfläche Impact area	14,31 m²	Geprüft Checked	/		
Mindestraum Space requirement	6,04 × 2,38 m	Freigegeben Approved	c.buchholz / 23.02.26		
Betonmenge Concrete quantity	0,2 m³	Bodenart gemäß DIN EN 1176-1 oder DIN EN 16630 für Fitnessgeräte, siehe Wartungshinweise. Ground types in accordance with DIN EN 1176-1 or DIN EN 16630 for fitness equipment, see maintenance instructions.			
Größtes / schwerstes Teil Largest / heaviest item	siehe Baugruppenstückliste				
Gesamtgewicht Total weight	73.65 kg				

Technische Änderungen vorbehalten.
Technical modifications reserved.

©Vervielfältigung und Weitergabe an Dritte verboten.
Reproduction and distribution to third parties is prohibited.

WESTFALIA Spielgeräte