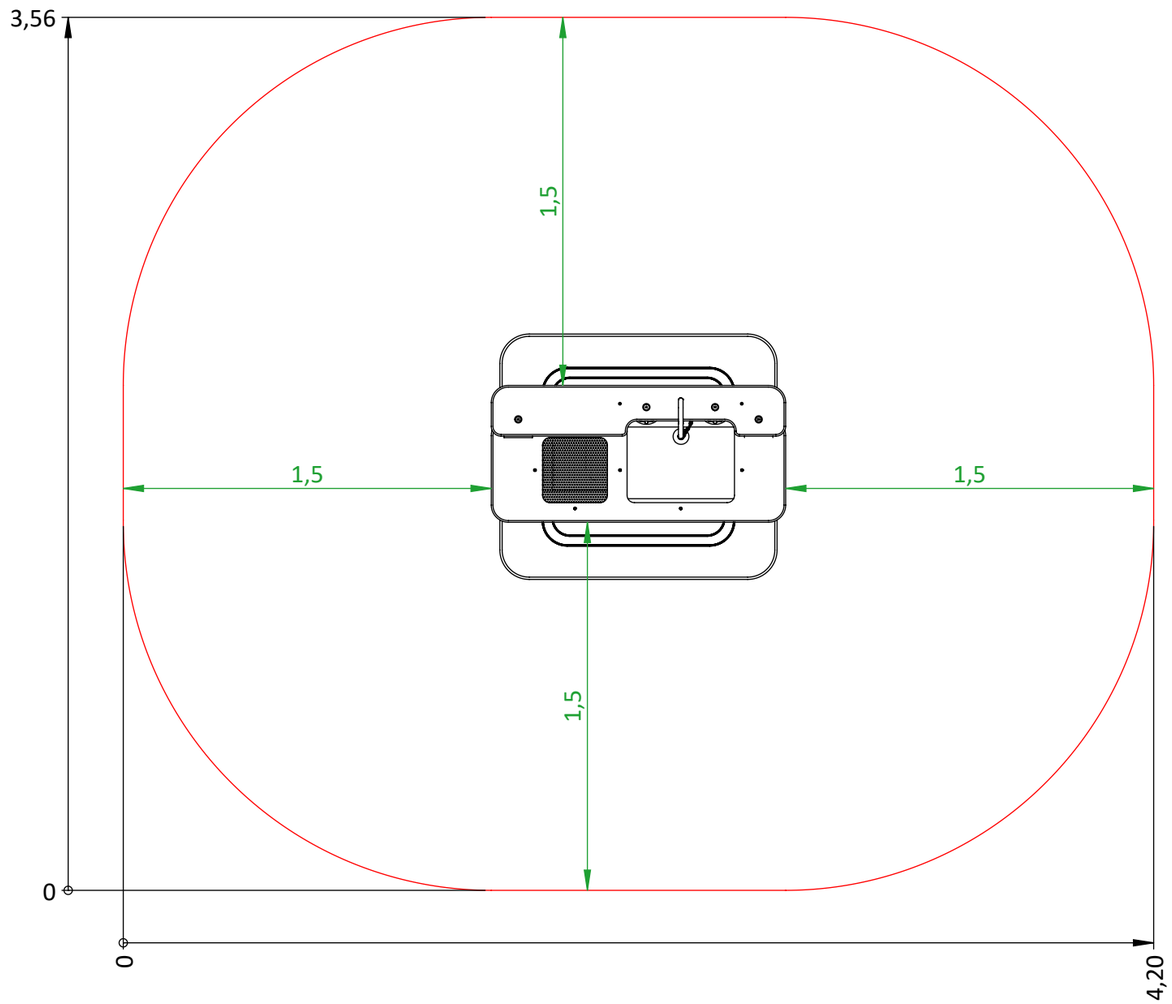

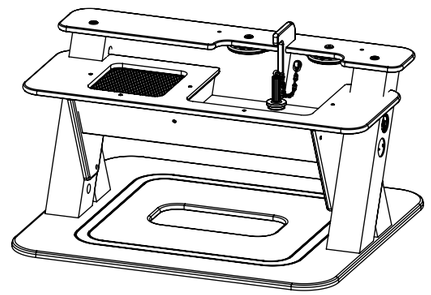

(1 : 20)

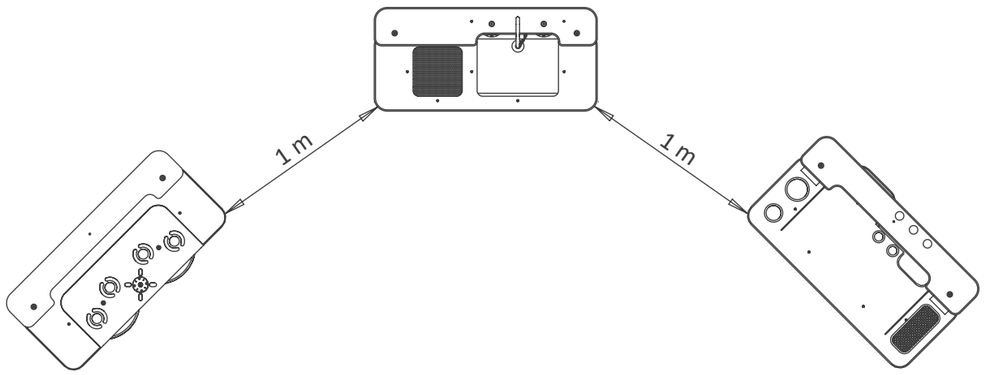

Werden mehrere Elemente aufgestellt, sollte ein Zwischenraum von ca. 1 m vorgesehen werden.
If severeal elements were mounted, a distance of approx. 1 m should be provided.

Aufprallfläche impact Area	Blatt 2 / 4 Page	Maßstab Scale	1:25	Maßeinheit Unit of measure	Meter Metres
Artikelbezeichnung item description	Küchentrio Spüle Kitchen Trio Sink	Format Format	DIN A3		
Artikelnummer item number	10002373	Index Index	000		
Altersempfehlung Age recommendation	Ab 0 Jahre From 0 years	Erstellt Created	m.joehren / 29.01.26		
Freie Fallhöhe Falling height	0,59 m	Geändert Modified	m.joehren / 30.01.26		
Aufprallfläche Impact area	13,00 m²	Geprüft Checked	/		
Mindestraum Space requirement	4,20 × 3,56 m	Freigegeben Approved	/		
Betonmenge Concrete quantity	-- m³	Bodenart gemäß DIN EN 1176-1 oder DIN EN 16630 für Fitnessgeräte, siehe Wartungshinweise. Ground types in accordance with DIN EN 1176-1 or DIN EN 16630 for fitness equipment, see maintenance instructions.			
Größtes / schwerstes Teil Largest / heaviest item	siehe Baugruppenstückliste see assembly parts list				
Gesamtgewicht Total weight	64.30 kg				

Technische Änderungen vorbehalten.
Technical modifications reserved.

©Vervielfältigung und Weitergabe an Dritte verboten.
Reproduction and distribution to third parties is prohibited.

WESTFALIA Spielgeräte