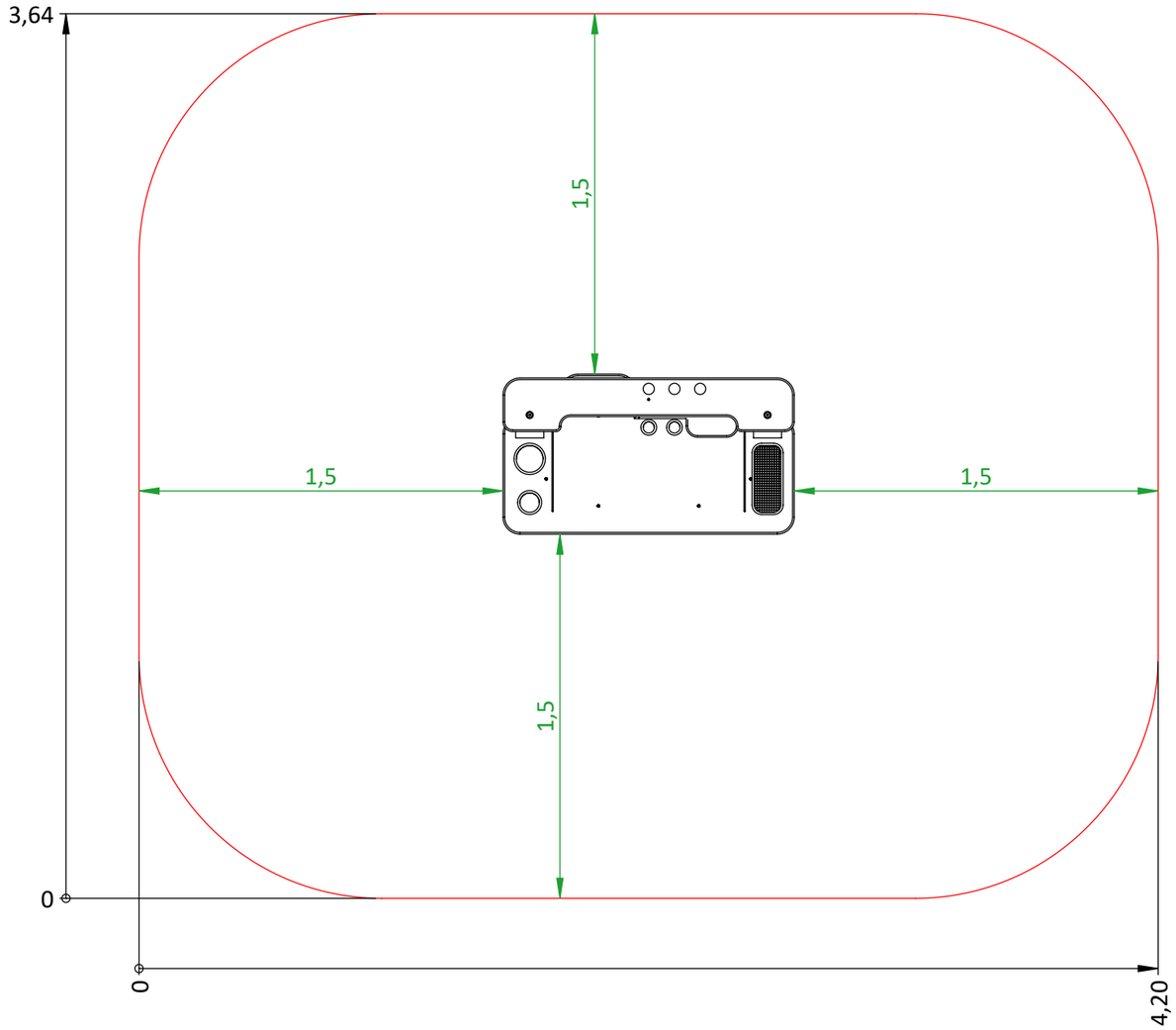

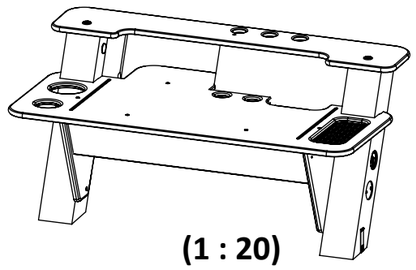

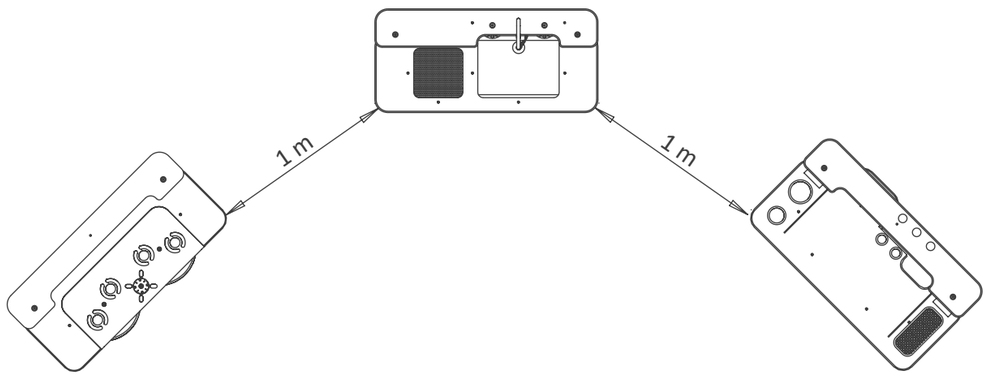

Werden mehrere Elemente aufgestellt, sollte ein Zwischenraum von ca. 1 m vorgesehen werden.
If severeal elements were mounted, a distance of approx. 1 m should be provided.

Aufprallfläche impact Area	Blatt 2 / 4 Page	Maßstab Scale	1:25	Maßeinheit Unit of measure	Meter Metres
Artikelbezeichnung item description	Küchentrio Theke Kitchen Trio Counter	Format Format	DIN A3		
Artikelnummer item number	10011334	Index Index	000		
Altersempfehlung Age recommendation	Ab 0 Jahre From 0 years	Erstellt Created	m.joehren / 29.01.26		
Freie Fallhöhe Falling height	0,59 m	Geändert Modified	m.joehren / 30.01.26		
Aufprallfläche Impact area	14,44 m²	Geprüft Checked	/		
Mindestraum Space requirement	4,20 × 3,64 m	Freigegeben Approved	/		
Betonmenge Concrete quantity	-- / 0,1 m³	Bodenart gemäß DIN EN 1176-1 oder DIN EN 16630 für Fitnessgeräte, siehe Wartungshinweise. Ground types in accordance with DIN EN 1176-1 or DIN EN 16630 for fitness equipment, see maintenance instructions.			
Größtes / schwerstes Teil Largest / heaviest item	siehe Baugruppenstückliste see assembly parts list				
Gesamtgewicht Total weight	70.28 kg				

Technische Änderungen vorbehalten.
Technical modifications reserved.

©Vervielfältigung und Weitergabe an Dritte verboten.
Reproduction and distribution to third parties is prohibited.

WESTFALIA Spielgeräte